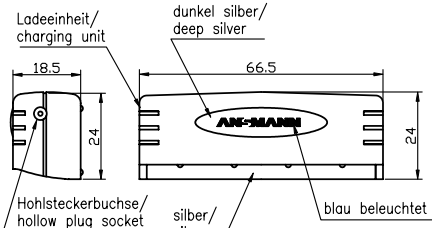

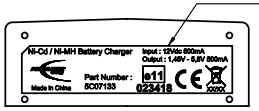

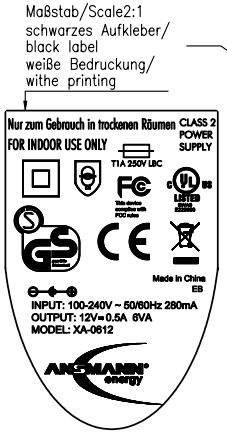

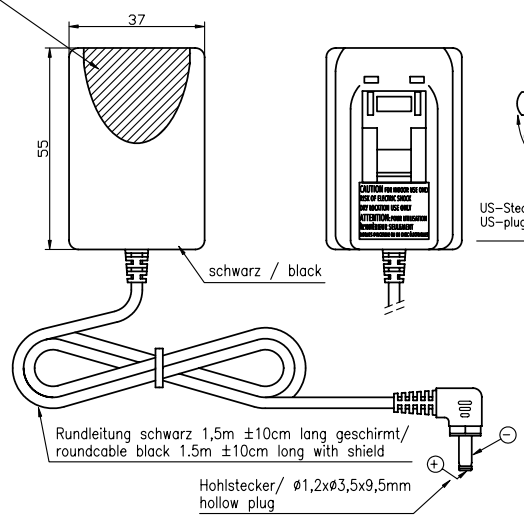

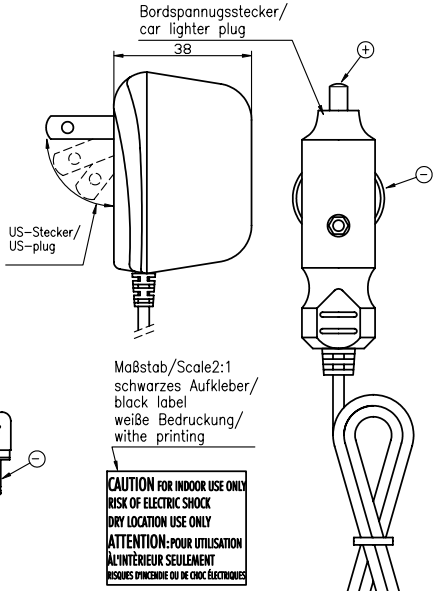

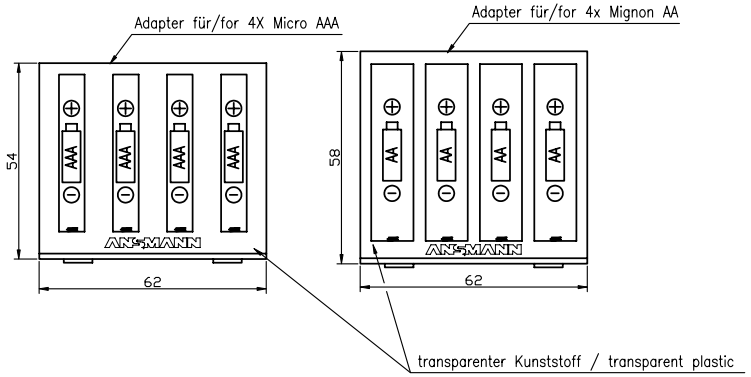

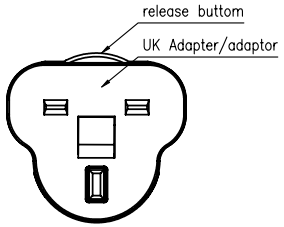

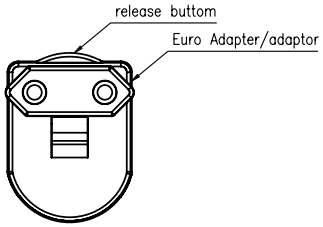

Technische Daten Ladeeinheit/
technical data charging unit

Eingangsdaten/ input data	: 12VDC 500mA (10,8V–16V)	
Ausgangsdaten output data	: 1,45V – 5,8V	
	Mignon (AA)	500mA ±15%
	Micro (AAA)	500mA ±15%
Erhaltladestrom/ trickle charging	: Impulserhaltungsladung für Rundzellen/ trickle charge current cylindric cells	
	Mignon (AA)	20mA ±15%
	Micro (AAA)	20mA ±15%
Vollerkennung/ battery full detection	: –dU	
Sicherheitstimer/ security timer	: Timer 8h±10%	
Ladeanzeige für Rundzellen/ charging indicator for round cells		
Ladung/ charging	: LED grün blinkt langsam/ LED green flashes slowly	
Impulserhaltelladung/ trickle charging	: LED grün leuchtet dauerhaft/ LED green lights steadily	
Akku defekt, Fehler/ battery defective, error	: LED rot leuchtet/ LED red lights	
Betriebsanzeige/ stand by	: Ansmann Logo blau beleuchtet Ansmann logo illuminated in blue	
Verpolschutz/ reverse–connect protection	: mechanisch/ mechanical	
Schutzart/ protection	: IP20	
Betriebstemperatur/ operating temperature	: 0°C.....+25C	
Lagertemperatur/ storage temperature	: –25°C.....+70°C	
Approbation/ approval	: CE, e–mark	
Gehäuse/ case	: Tischgehäuse silber/ desktop case silver	

inkl. 4x Mignon AA Akkus Ni–MH 2400mAh/
incl. 4x Mignon AA rechargeable batteries Ni–MH 2400mAh

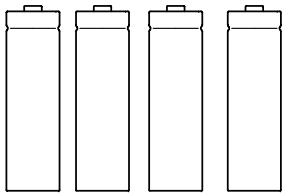

Technische Daten Steckernetzgerät/
technical data plug–in power supply

Eingangsdaten/ input data	:	100V–240V AC / 50–60Hz 280mA
Ausgangsdaten/ output data	:	12V DC ±10% 500mA 6VA
Anzeige/ indicator	:	keine / none
Isolation/ insulation	:	4kV Eingang/Ausgang primary/secondary
Schutzart/ protection	:	IP 20
Betriebstemperatur/ operating temperature	:	0°C.....+25°C
Lagertemperatur/ storage temperature	:	–25°C.....+70°C
Approbation/ approval	:	CE ; GS ; cULus ; FCC
Gehäuse/ case	:	Steckergehäuse schwarz/ plug–in case housing black

graue Kunststoffbox M1:2/
grew plastic box scale 1:2

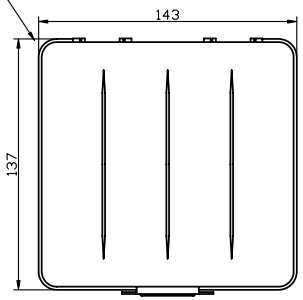

Gewicht/ weight	: ca.510g inkl. Verpackung, mehrsprachiger Bedienungsanleitung und Zubehör/ approx. 510g incl. package, multilingual manuel and accessories
Verpackung/ package	: Einzelverpackung, Blisterverpackung 172x58x252mm (LxBxH)/ induvidual package, blister package 172x58x252mm (LxWxH)
Verpackungseinheit/ packing unit	: 4 Stück/ pieces

Version	Änderung/Change	Datum/Date	Name
V0	dim. of charger added	15.08.05	SP
V0	---	11.08.05	KK

Verwendungsbereich/Application range: für Anfrage/for inquiry xxx/xx

	Geprüft/Checked by(✓)	Datum/date	Name
Entwicklung/ Development	✓	15.08.05	KK
Vertrieb/ Distribution	✓	15.08.05	De

Zul. Abweichung/ Allowable deviation | Oberfläche/ Surface

2005	Datum/Date	Name
Bearbeitet/ Drawn by	28.06.	SP
Geprüft/ Checked by	15.08.05	AS

Ursprung/Origin Proj. 94/33/04

Maßstab/Scale 1:1 | Gewicht/Weight

Werkstoff/Work material, Modell-Nr.

Zeichnungsname/Drawing name

Pocket Power Charger Set

Zeichnungsnummer/Drawing number
Artikelnummer/Part number: 5C07133

Blatt/Sheet 1

Ersatz für/Replaced by | Ersatz durch/Replacement through

Diese Zeichnung/CAD-Daten dürfen ohne unsere Genehmigung weder an Dritte weitergegeben noch anderen Zwecken als der Benutzung in Verbindung mit Ansmann Produkten zugeführt werden. Die Zeichnung/CAD-Daten sind auf Verlangen jederzeit unverzüglich zurückzusenden. Die Nutzung von Teilen oder Auszügen ist nur mit unserer schriftlichen Genehmigung zulässig. Wir behalten uns das Recht vor, jeglichen Gebrauch dieser Daten zu untersagen und rechtliche Schritte einzuleiten.
This drawing/CAD-Data may not be given to third parties or be used for purposes other than those for which they are intended. The drawing/CAD-Data must be returned immediately on request. Without our written consent any use of parts or extracts is prohibited. We reserve the right to prohibit any use of this data and to initiate legal action.