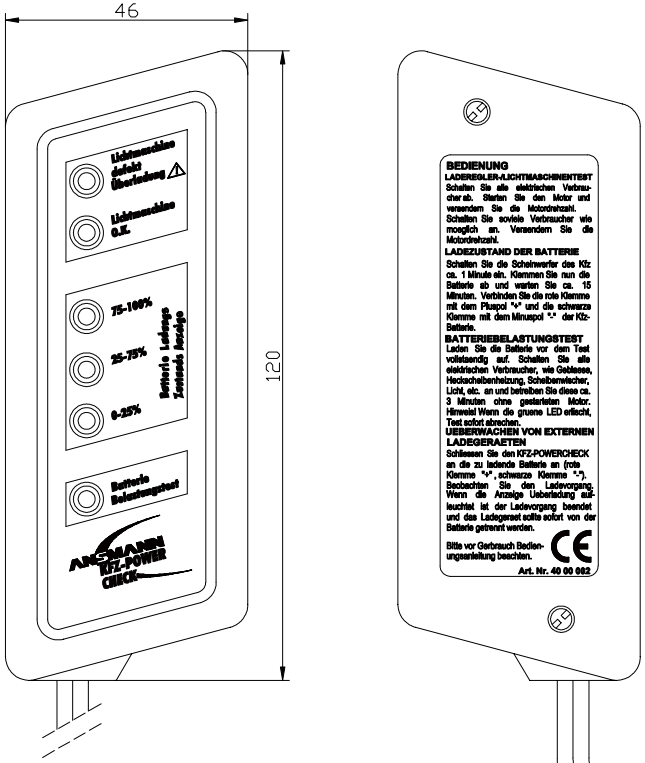

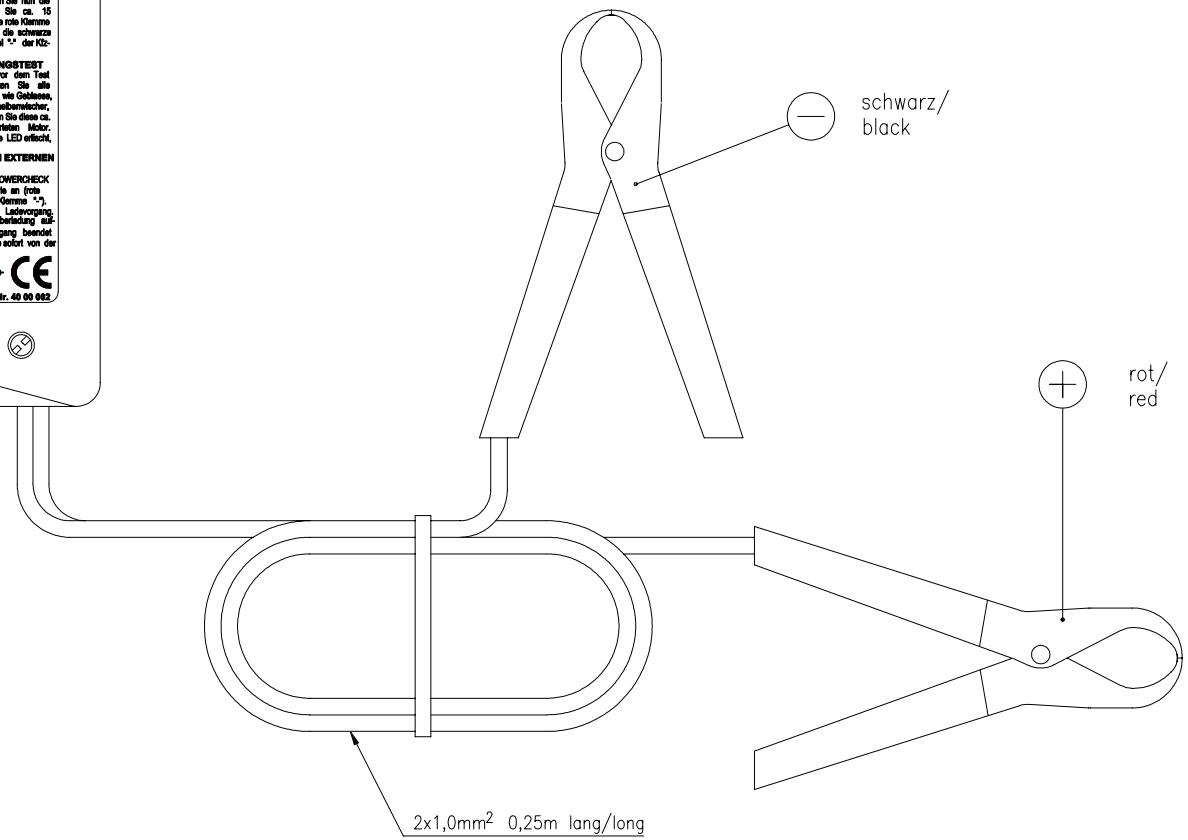

- Prüfung des Ladestromkreises der Lichtmaschine/
  check of dynamo charging circuit
- Test des Ladezustandes der Batterie/
  test of battery capacity
- Belastungstest der Batterie/
  test of battery load
- Überwachung des Ladevorgangs mit ungeregelten Ladegeräten/
  supervision of the charging process with unregulated chargers
- Geeignet für alle 12 V Kfz–Batterien/
  suitable for all 12 V car batteries
- kurzschlussfest/
  short–circuit proof
- Verpolschutz/
  reverse–connect protection

Blisterverpackung/ 132x25x226mm
blisterpackage
VE: 16 Stück/ PU: 16 pieces
inkl. mehrsprachiger Bedienungsanleitung/
incl. multilingual operating instruction

zusätzliche Aufkleber für Vorder.– und Rückseite in englisch, französisch und italienisch/
additional labels for front.– and backside in english, france and italian
Gewicht/ : 135g inkl. Zubehör und Verpackung
weight 135g incl. accessories and package
Approbation/ : CE
approvals

Verwendungsbereich/Applicaton range für Anfrage/for inquiry xxx/xx				Zul. Abweichung/ Allowable deviation	Oberfläche/ Surface	Maßstab/Scale 1:1	Gewicht/Weight
	Geprüft/Checked by(✓)	Datum/date	Name			Werkstoff/Work material, Modell-Nr.	
Entwicklung/ Development	✓	09.11.04	BG				
Vertrieb/ Distribution	✓	09.11.04	De	2001	Datum/Date	Name	Zeichnungsname/Drawing name
				Bearbeitet/ Drawn by	20.02.	SP	KFZ Power Check mit Klemmen/ KFZ Power Check with clips
				Geprüft/ Checked by	09.11.04	OB	
5	backside printing modified	09.11.04	SP				
4	printing corrected	19.07.04	SP				
3	weight updated	13.11.03	OB				Zeichnungsnummer/Drawing number Artikelnummer/Part number 4000002
2	package added	29.01.03	SP				Blatt/ Sheet 1
1	writing–head modified	23.10.01	SP				
Zustand/ State	Änderung/Change	Datum/Date	Name	Ursprung/Origin Proj. XX/XX/XX		Ersatz für/Replaced by	Ersatz durch/Replacement through:

Diese Zeichnung/CAD-Daten dürfen ohne unsere Genehmigung weder vervielfältigt noch Dritten zugänglich gemacht werden. Ihre Benutzung ist nur für die Zwecke gestattet, für die wir sie ausdrücklich zur Verfügung gestellt haben. Die Zeichnung/CAD-Daten sind auf Verlangen jederzeit zurückzugeben. Zuwiderhandlungen sind strafbar und verpflichten zum Schadenersatz. Für den Fall der Anmeldung eines Patentes oder Gebrauchsmusters bleiben alle Rechte vorbehalten. ANSMANN betreibt eine Politik der kontinuierlichen Weiterentwicklung. Wir behalten uns daher das Recht vor, das auf diesem Datenblatt beschriebene Produkt jederzeit ohne Vorankündigung zu verändern oder zu verbessern./ This drawing/these CAD data must not be multiplied nor made accessible to third parties without our explicit approval. Their use is only permitted for those purposes for which we made them available expressly. On request this drawing/CAD data have to be returned to use at any time. Any contravention is punishable and leads to compensation. In case of application of a patent or a utility model all rights are reserved. ANSMANN pursue a policy of continuous development. Therefore we reserve the right to modify and improve at any time the product described in this data sheet without prior notice.